Рис. 1

Габаритные и присоединительные размеры, гидроклапана предохранительного корпусного с разгрузкой ПКР-787 и ПКР-787-02

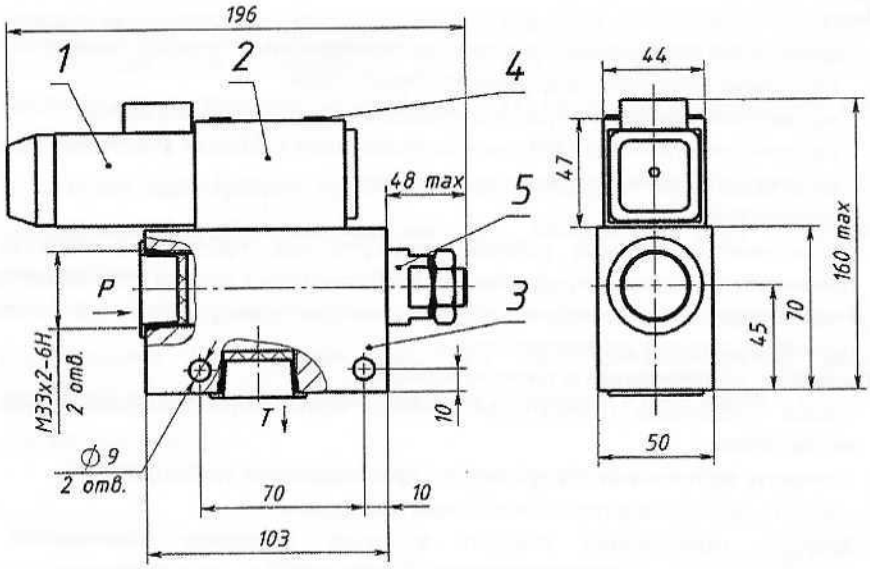
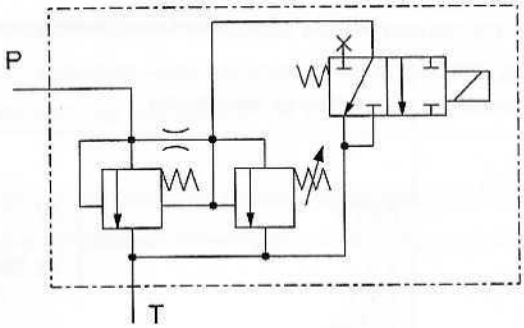
Принципиальная гидравлическая схема ПКР-787 и ПКР-787-02